Alle Rechte vorbehalten gemäß DIN ISO 16016.
Verwendung und Vervielfältigung nur bei schriftlicher Zustimmung.
Zuwiderhandlungen verpflichten zum Schadensersatz.

All rights are reserved in accordance with ISO 16016.
Copying of this document and the use only with authorization.
Contravention commits to damage compensation.

Zulässige Abweichungen für Maße ohne Toleranzangabe nach DIN ISO 2768-mH

Tolerances for dimensions without individual tolerance indications according to DIN ISO 2768-mH

Nennmaßbereich / Nominal dimensions					
0,5 bis / to 6	über / above 6 bis / to 30	über / above 30 bis / to 120	über / above 120 bis / to 400	über / above 400 bis / to 1000	über / above bis / to
± 0,1	± 0,2	± 0,3	± 0,5	± 0,8	

Werkstückkanten, wenn nicht anders angegeben nach / edges, without specification, according to DIN ISO 13715, Außenkanten / outer edges, Innenkanten / inner edges

DIN EN ISO 1302 | poliert / polished | Rz 100 | Rz 25 | Rz 6,3 | Rz 1

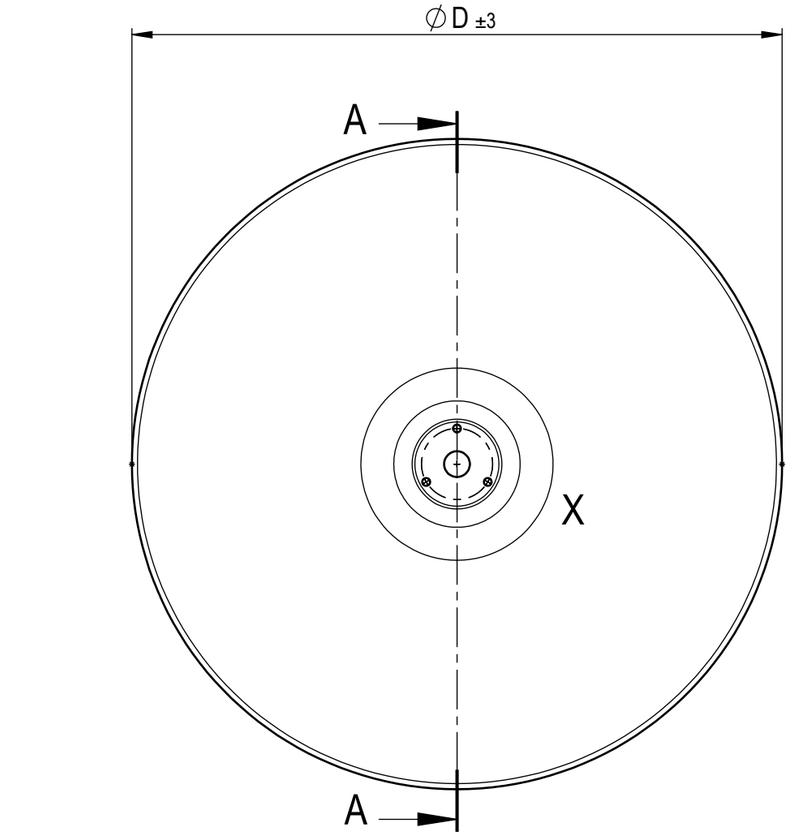

X (1 : 1)

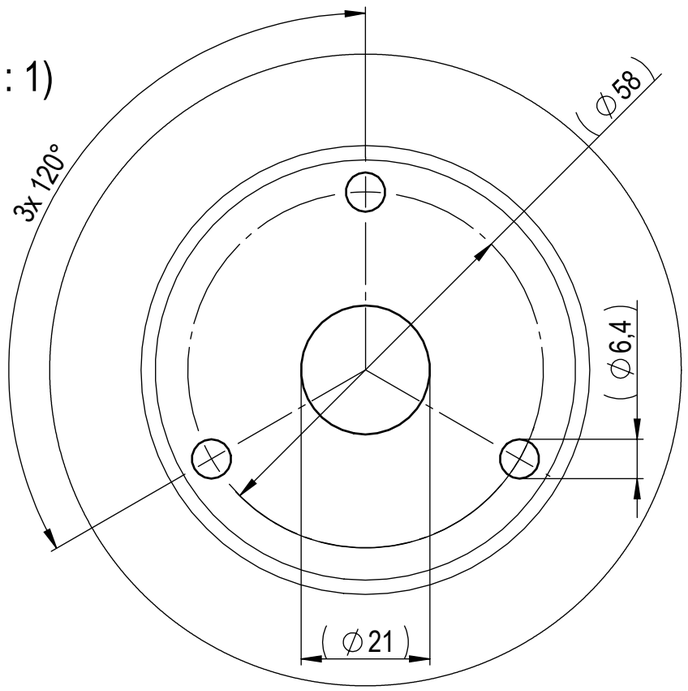

A-A (1 : 3)

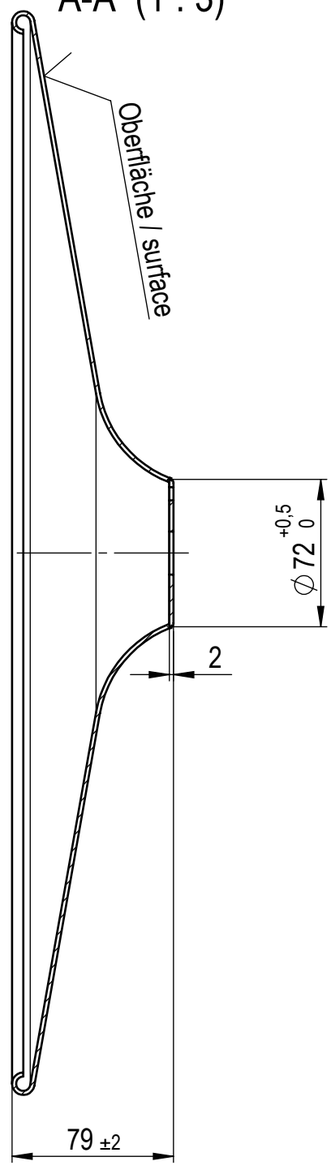

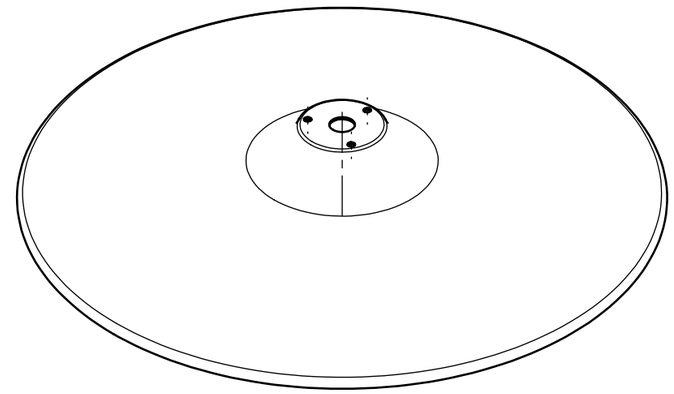

Teile-Nr. / part-nr.:	Ø D	Oberfläche / surface:
158 52001	530	RAL 9006 / white aluminium
158 52002	712	RAL 9006 / white aluminium
158 52004	530	RAL 9005 / black

Korrosionsbeständigkeit 75h, geprüft nach DIN EN ISO 6270-2
corrosion resistance 75 hrs., testet acc. to DIN EN ISO 6270-2

Maximal zulässiges statisches Moment: 150 Nm
Max. admissible torque-load on column: 150 Nm

SUSPA

Ersetzt durch / replaced by:

Ersatz für / replacement for: Zeichnung vom / drawing from 06.04.2010

Werkstoff / material: Stahl / steel

Datum / date :			Name :
05	09	12	ha

Bezeichnung / description:

Fußteil, lackiert
footpart with surface

note:

Maßstab / scale : 1:5

Methode 1 ISO 128-30

Blattnummer / sheet number : 158 5200

Teilenummer / part number : .

Revision only with CAD! (3D)