Besajtolható bepattintós Snap-Top® távtartó

Snap-Top® kialakítás gyors fel- és leszerelést, cserét tesz lehetővé szervizigényes alkatrészeknél, rögzítőcsavar használata nélkül. Besajtolható feje síkba süllyed, távtartott végén furatba pattintható.

ANYAGA

SSA: alumínium, bevonat nélkül
SSS: szénacél horganyozva (ZI)
SSC: rozsdamentes acél (AISI 400 széria) passziválva

KEMÉNYSÉG

SSA: max. HRB 50 / HB 82 keménységű lemezhez
SSS: max. HRB 60 / HB 107 keménységű lemezhez
SSC: max. HRB 70 / HB 125 keménységű lemezhez

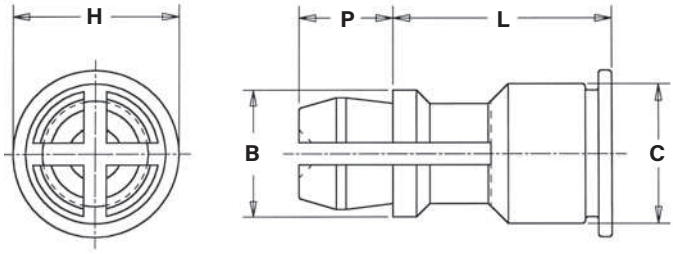

Típus			Rögzített lemez furat-átmérője	Hosszúságkód "L" ±0.13									B ±0.13	C Max	H ±0.13	P ±0.13
Alumínium	Acél	Rozsdamentes acél														
SSA	SSS	SSC	4MM	8	10	12	14	16	18	20	22	25[1]	4,78	5,39	6,35	3,58

[1] Csak SSS és SSC típusokból.

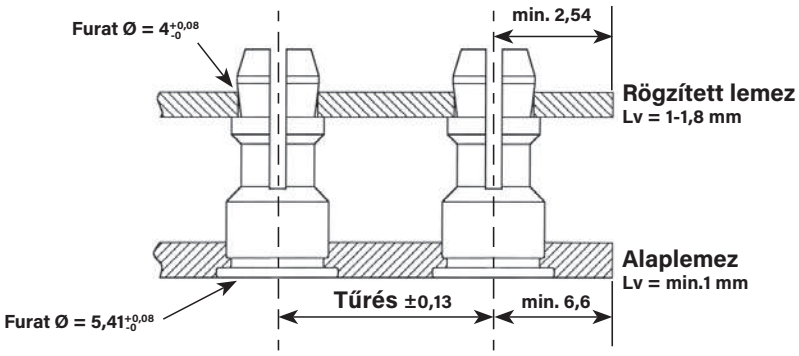

Típus	Pattintás erőigénye		
	Első rögzítés	Első levétel	15. levétel
SSA	max. 58N	min. 13N	min. 4N
SSS	max. 89N	min. 27N	min. 9N
SSC	max. 89N	min. 27N	min. 9N

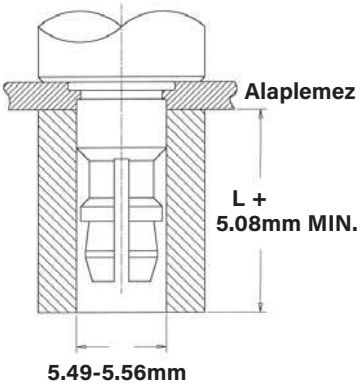

TÍPUSSZÁM FELÉPÍTÉSE

Típus - Hosszúságkód - Felületkezelés-kód (SSS típusnál)

RENDELÉSI PÉLDA

Alumínium Snap-Top® távtartó, 12mm hosszban: **SSA-4MM-12**

Horganyzott acél Snap-Top® távtartó, 10mm hosszban: **SSS-4MM-10ZI**

Rozsdamentes acél Snap-Top® távtartó, 14mm hosszban: **SSC-4MM-14**