INSERTI FILETTATI ESAGONALI

HEXAGONAL THREADED INSERTS
BLINDNIETMUTTERN SECHSKANTSCHAFT
INSERTS FILETÉS HEXAGONAUX
TUERCAS REMACHABLES HEXAGONALES

ACCIAIO INOX
STAINLESS STEEL
EDELSTAHL
ACIER INOX
INOX

A2

2

ITTE

TESTA TONDA

FLAT HEAD
FLACHKOPF
TÊTE CYLINDRIQUE
CABEZA PLANA

CODICE *CODE*		S GRIP	M +0,07/-0,1	M1 +0,1/-0	T +/-0,5	K +/-0,15	L +/-0,5	I ~	Nm
85IXITTEM03C	M3	0,5 - 1,5	4,9	5	7,5	0,8	8,5	5,5	2
85IXITTEM04C	M4	0,5 - 2,0	5,9	6	9	0,8	11	6,5	5
85IXITTEM05C	M5	0,5 - 2,5	6,9	7	10	1	14	8	8,5
85IXITTEM06C	M6	0,5 - 3,0	8,9	9	12,7	1,35	15	8,5	15
85IXITTEM08C	M8	1,0 - 3,5	10,9	11	16	1,5	18	10,5	26
85IXITTEM10C12	M10	1,0 - 3,5	11,9	12	18	1,7	21	13,5	50
85IXITTEM10C13		1,0 - 3,5	12,9	13	18	1,7	21	12,5	
85IXITTEM12C15	M12	1,0 - 4,0	14,9	15	20	1,7	23	14	80
85IXITTEM12C16		2,0 - 5,0	15,9	16	23	2	27	16,5	

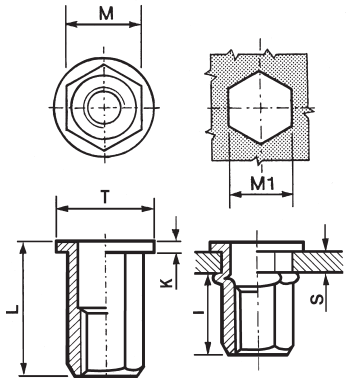

IER

TESTA RIDOTTA

REDUCED COUNTERSUNK HEAD
KLEINER SENKKOPF
TÊTE RÉDUITE
CABEZA REDUCIDA

CODICE *CODE*		S GRIP	M +0,07/-0,1	M1 +0,1/-0	T +/-0,5	K* +/-0,15	L +/-0,5	I ~	Nm
85IXIERM03C	M3	0,5 - 1,5	4,9	5	6	0,5	8,5	5	1
85IXIERM04C	M4	0,5 - 2,5	5,9	6	7	0,5	11	6,7	3
85IXIERM05C	M5	0,5 - 3,0	6,9	7	8	0,5	14,5	9	6
85IXIERM06C	M6	1,0 - 3,5	8,9	9	10	0,6	16	10	11
85IXIERM08C	M8	1,0 - 4,0	10,9	11	12	0,65	18	11,5	20
85IXIERM10C12	M10	1,0 - 3,5	11,9	12	13,5	0,75	19	12,5	32
85IXIERM12C16	M12	1,0 - 4,0	15,9	16	17,5	1	25	15,5	50

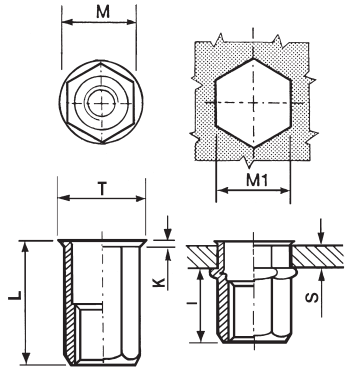

* K dopo la posa
K after setting