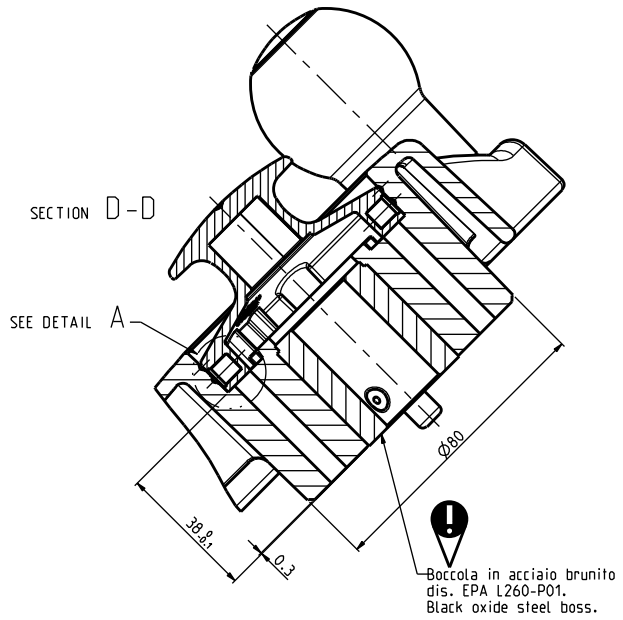

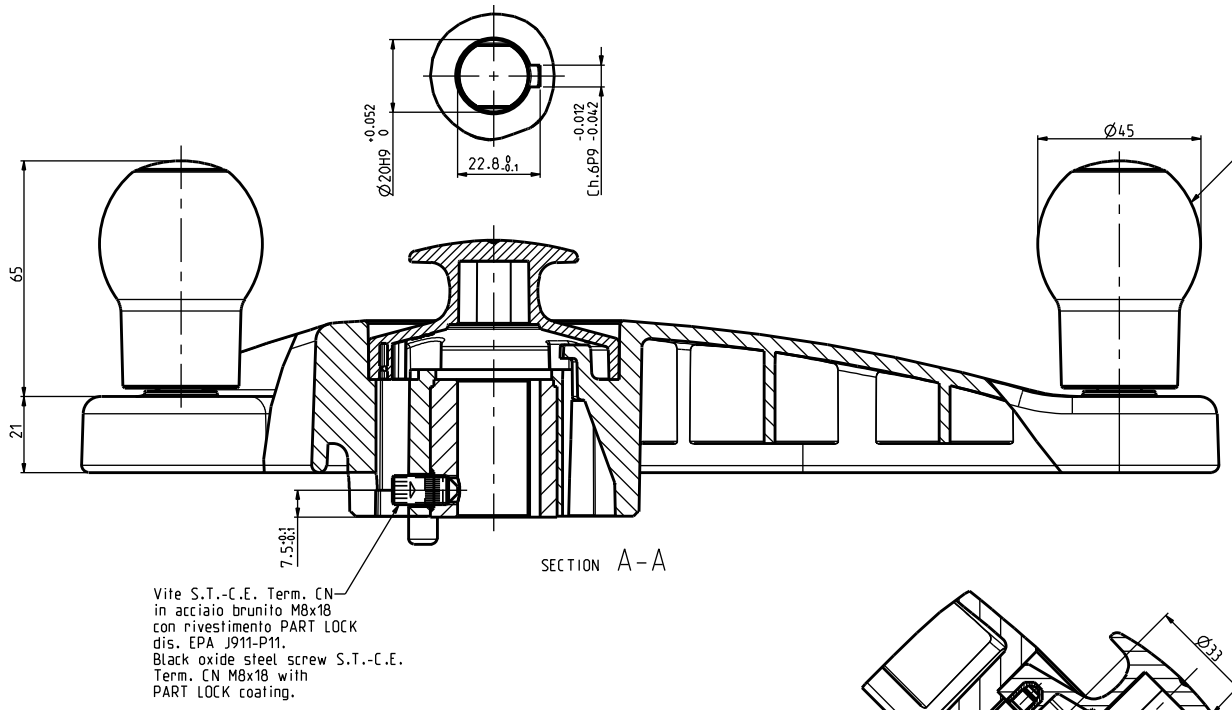

- N°3 impugnature EBS.45 in tecnopolimero speciale ad alta resilienza a base polipropilene (PP) colore Nero finitura mat.
- N°3 handles EBS.45 in special high impact strength polypropylene based (PP) technopolymer Black colour with matte finish.

Blocco a fungo su.
Locking mushroom up.

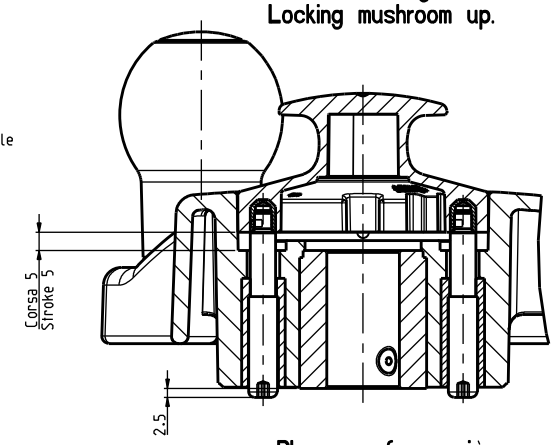

Blocco a fungo giù.
Locking mushroom down.

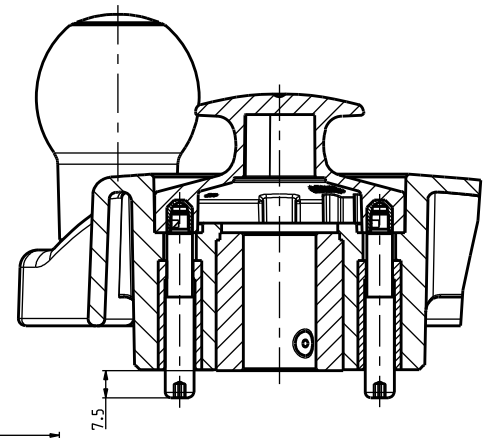

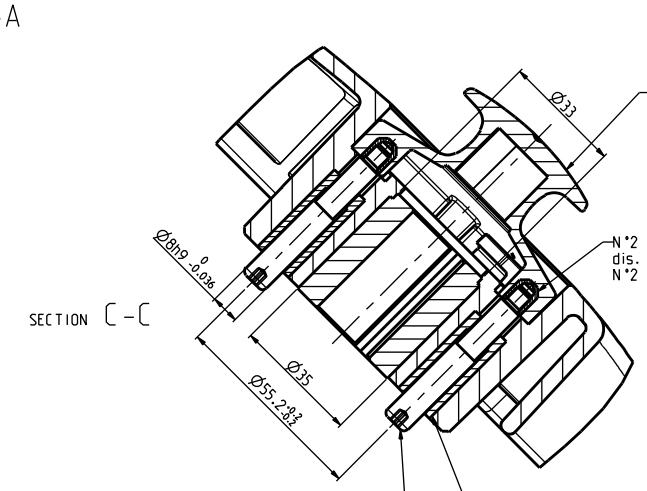

- Blocco a fungo in tecnopolimero a base polipropilenica (PP) rinforzato con fibra di vetro. colore Nero finitura mat. dis. E L045.
- Glass-fibre reinforced polypropylene based (PP) technopolymer locking mushroom. Black colour with matte finish.

N°2 boccole in ottone M5x6
dis. EPA J059-P00.
N°2 brass insert M5x6.

N°2 spine in acciaio brunito
con rivestimento PART LOCK
dis. EPA J737-P10.
N°2 black oxide steel locking
pins with PART LOCK coating.

N°2 boccole in ottone
dis. EPA J738-P00.
N°2 brass insert.

DETAIL A
SCALE 2:1

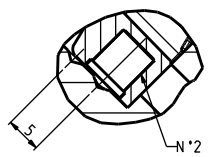

N°2 pressori lisci a sfera
e molla (GN 614-6-KD).
N°2 smooth ball spring
plungers (GN 614-6-KD).

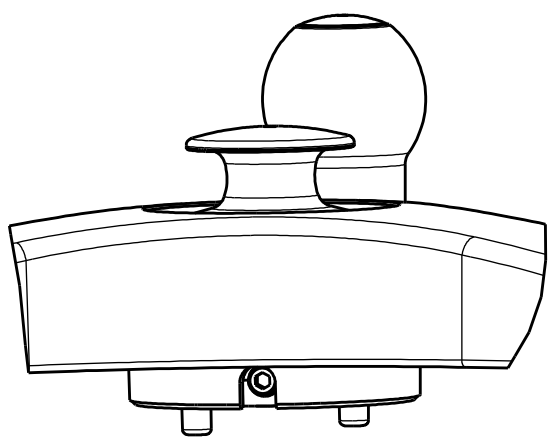

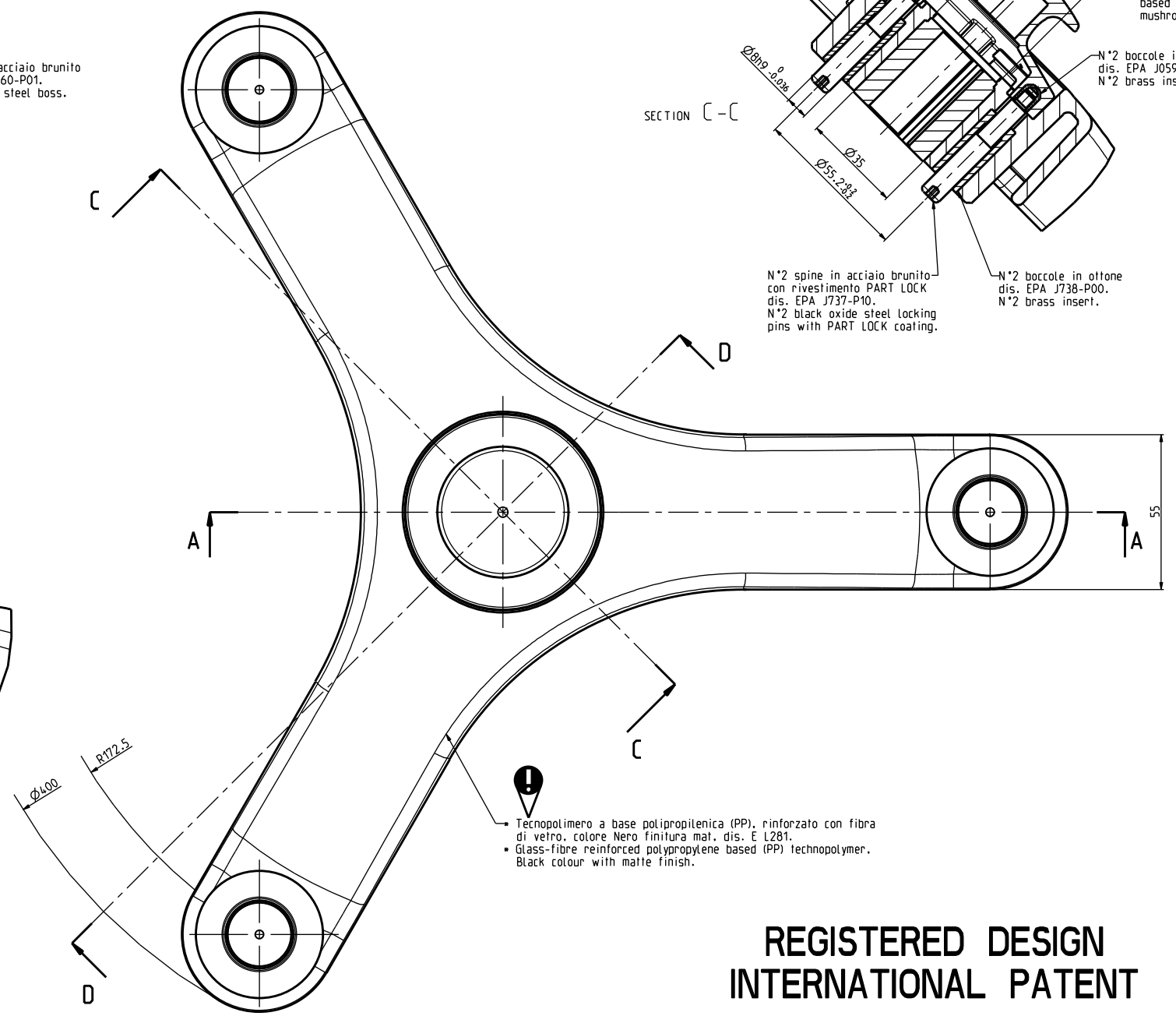

- Tecnopolimero a base polipropilenica (PP), rinforzato con fibra di vetro. colore Nero finitura mat. dis. E L281.
- Glass-fibre reinforced polypropylene based (PP) technopolymer. Black colour with matte finish.

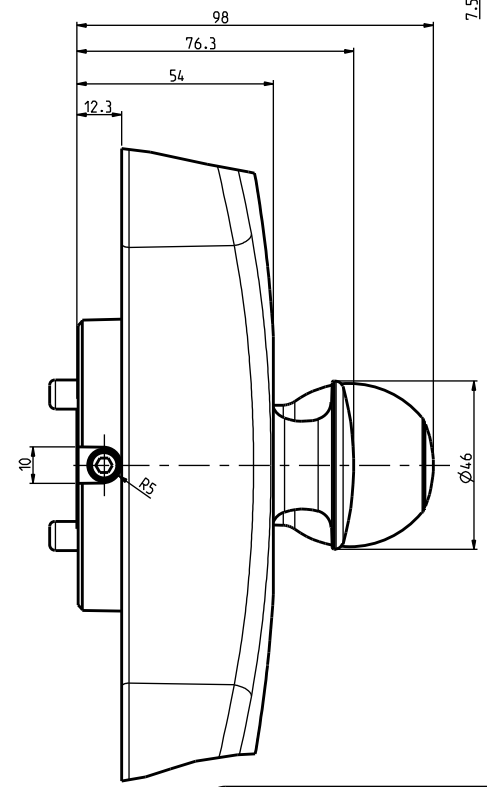

REGISTERED DESIGN
INTERNATIONAL PATENT

INDICA LE CARATTERISTICHE TECNICHE DIVERSE DALL'ARTICOLO STANDARD
INDICATES THE TECHNICAL DATA THAT ARE DIFFERENT FROM THE STANDARD ITEM

Documento conforme alle Procedure del Sistema Qualità Elesa, Certificato ISO 9001 — Document conforming to Procedures of Elesa Quality System, Certified ISO 9001

INDICE	MODIFICA - VARIANTE	DATA	DIS	CONTR	APPR

MATERIALE: •

TRATT. TERMICO E/O SUPERFICIALE

	DIS.	CONTR.	APPR.	QUOTE SENZA INDIC. DI TOLLERANZA	SCALA	RITIRO
DATA	07/12/06	07/12/06	07/12/06	----------	1:1	
FIRMA	G.S.	T.M.	M.P.			

Questo disegno e' di esclusiva proprieta' della ELESA Spa. Ai sensi ed effetti delle vigenti norme di legge sul diritto della proprieta' intellettuale esso non potra' essere copiato ne' comunicato a terzi o comunque riprodotto se non citando la fonte.

This drawing contains proprietary information of ELESA Spa. It shall not be used in any way prejudicial to the interests of ELESA Spa, shall not be reproduced or copied or discussed to anyone without the written permission and shall be returned upon request.

elesa MILANO - MONZA ITALY

DENOMINAZIONE: EYK.400/L•EBS-A20•CH.6P9 •F.T.M8•GRANO SPEC.

DIS.N. E-M070 — Rev. 0

NOTE — Pag. 1 — SPC