6 mm - 8 mm

Cikkszám	
EF-BJ002PZ	Gömbcsukló: Műanyag kosár, 8mm-es horganyzott gömbcsap

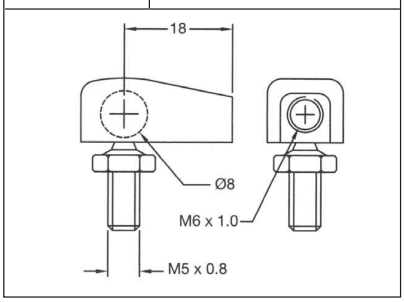

Cikkszám	
EF-BS002Z	Horganyzott kosár, rozsdamentes acél biztosító elem
EF-BS002S	Rozsdamentes acél kosár és biztosító elem

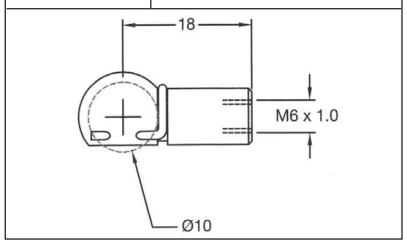

Cikkszám	
EF-E011Z	Horganyöntvény szem, 8mm-es furat

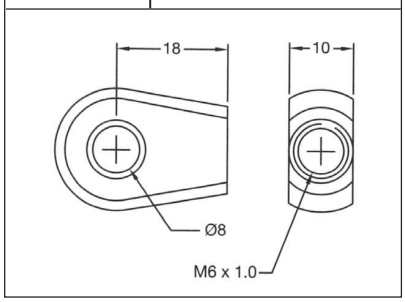

Cikkszám	
EF-BJ004S	Gömbcsukló: Rozsdamentes acél

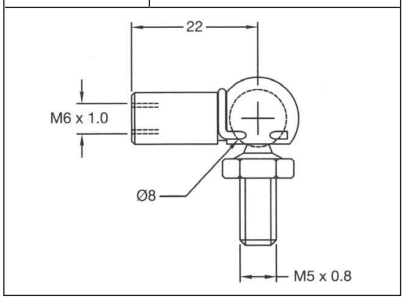

Cikkszám	
EF-BS004P	Műanyag (nylon) kosár, 10mm-es gömbfészek

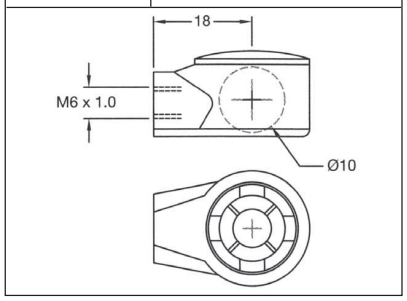

Cikkszám	
EF-E012P	Műanyag (nylon) szem, 8mm-es furat

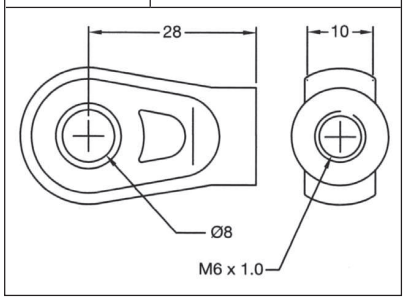

Cikkszám	
EF-BJ012Z	Gömbcsukló: Horganyzott kosár, 10mm-es gömbcsap

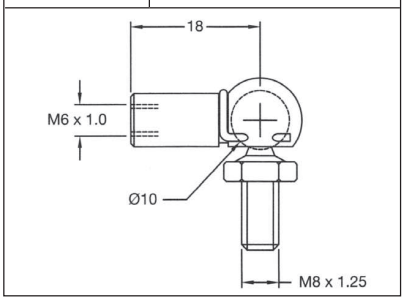

Cikkszám	
EF-C002Z	Horganyzott villa, 6mm-es furat
EF-C002S	Rozsdamentes villa, 6mm-es furat

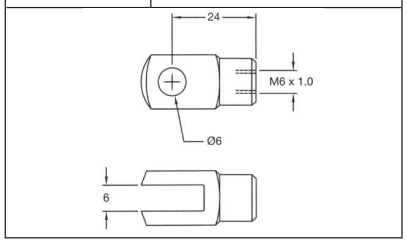

Cikkszám	
EF-REF002Z	Horganyzott önbeálló szem, 6mm-es furat

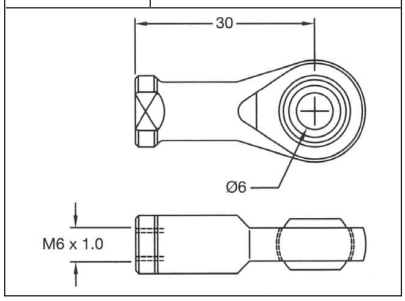

Cikkszám	
EF-BS001PN	Műanyag kosár, nitridált acél biztosító elem

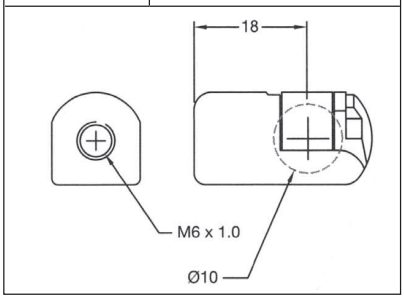
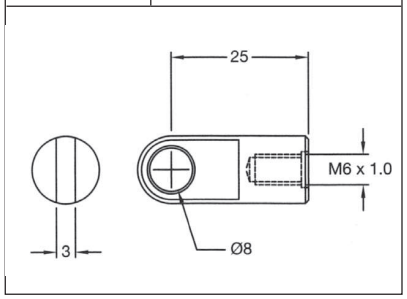
Cikkszám	
EF-E009S	Rozsdamentes acél szem, 8mm-es furat